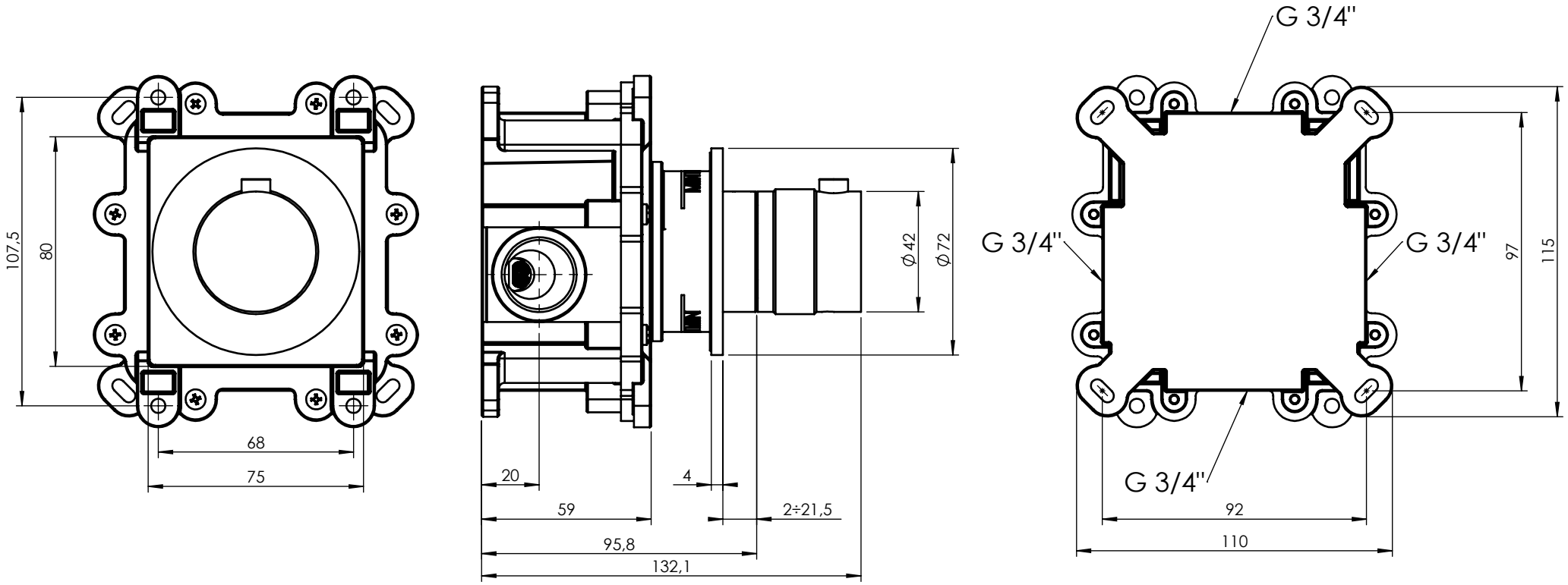
107,5
80
68
75
20
59
95,8
132,1
4
2÷21,5
ϕ42
ϕ72
G 3/4"
G 3/4"
G 3/4"
G 3/4"
97
115
92
110